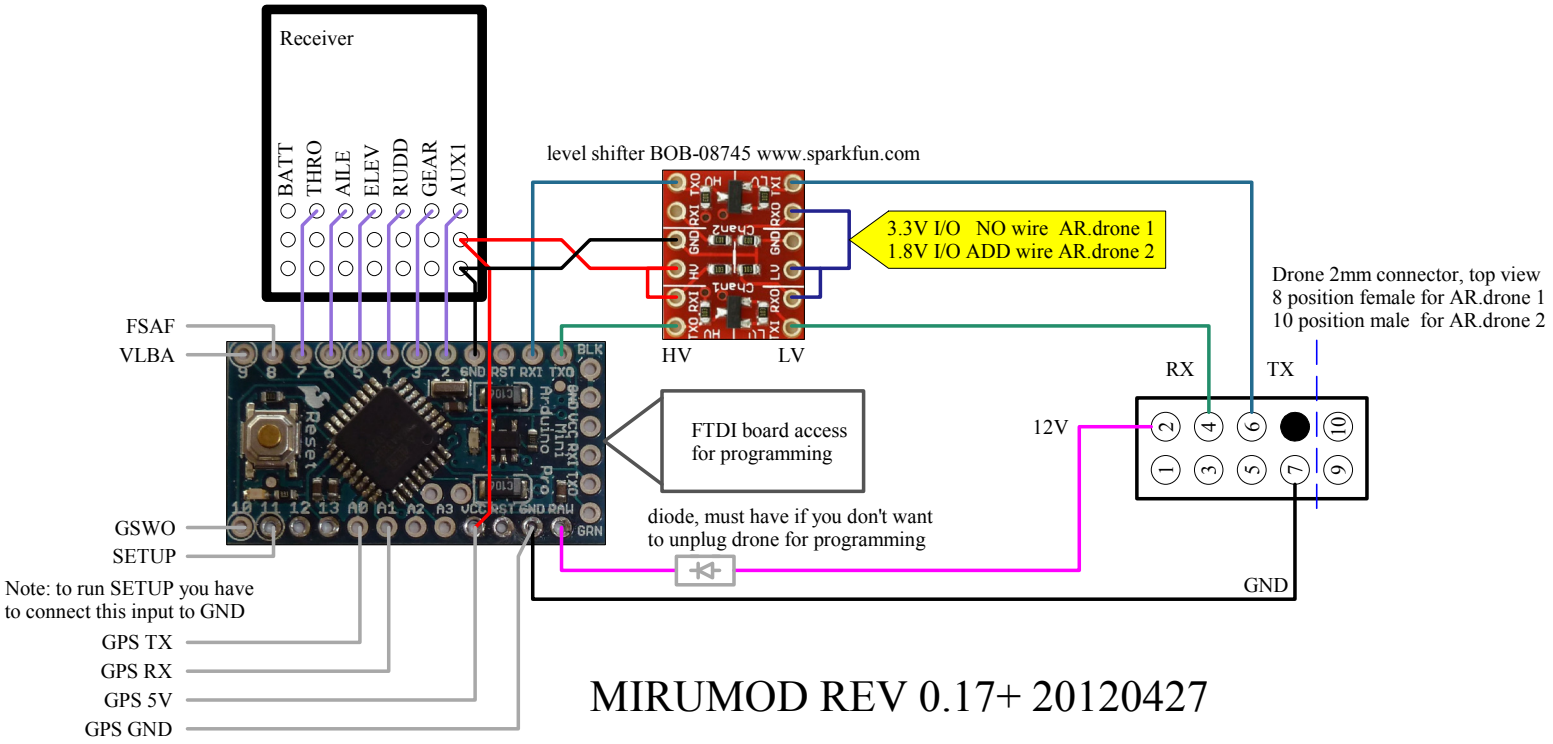

MIRUMOD REV 0.17+ 20120427

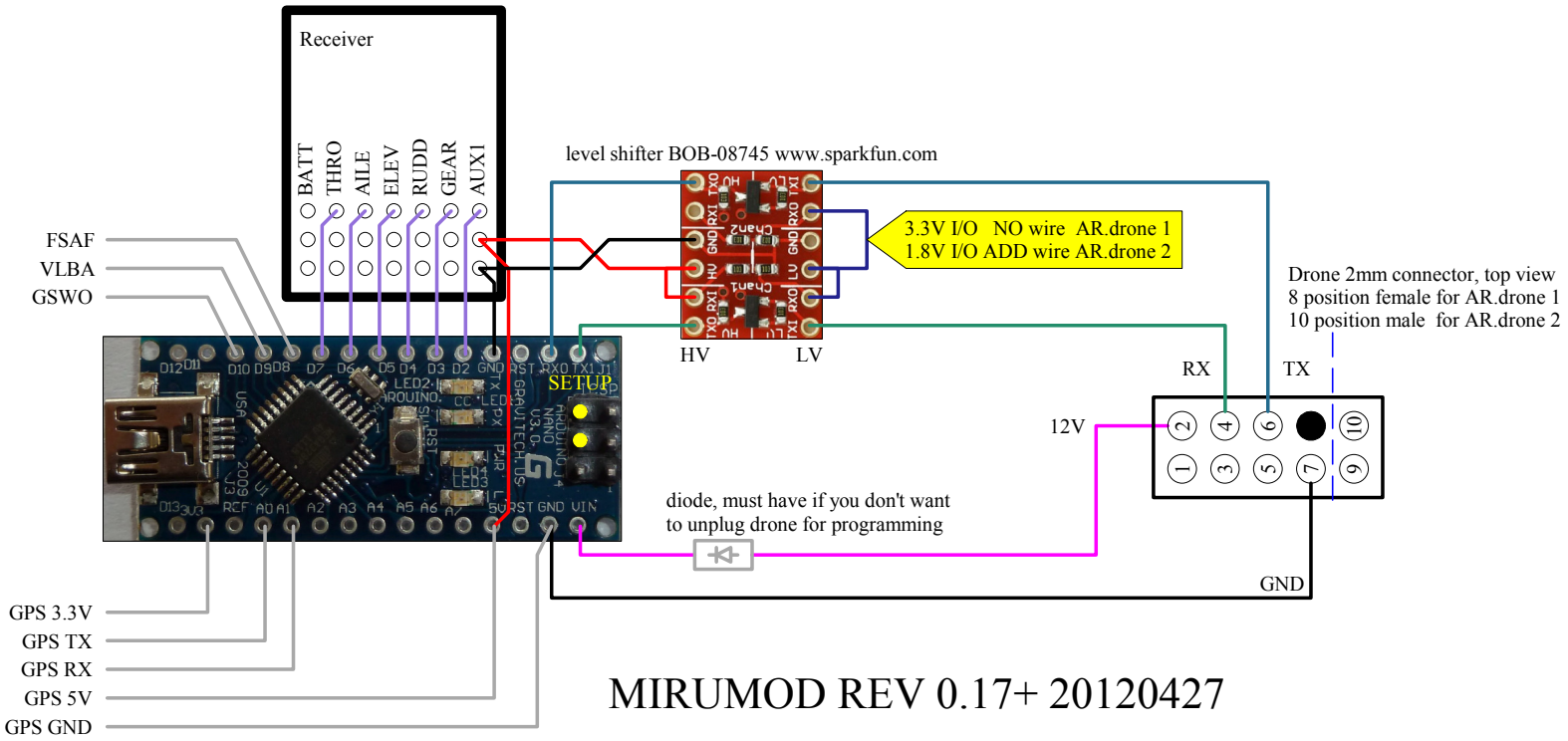

MIRUMOD REV 0.17+ 20120427